1.5トンフォークリフト

■レンタル料金

単位：円(税別)

	車のみ	長ヅメ等	カラータイヤ
日極	9,000	900	900
月極	108,000	10,800	10,800

※機械に要する油脂、燃料等の消耗品はご使用者様負担となります。破損、紛失は実費請求させていただきます。

■アタッチメント

・サイドシフトフォーク

■オプション

・長ツメ　・長サヤ　・カラータイヤ

・パトライト

■車体表

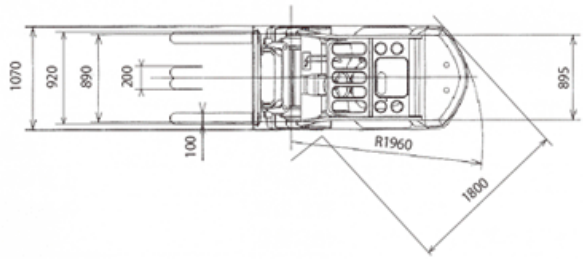

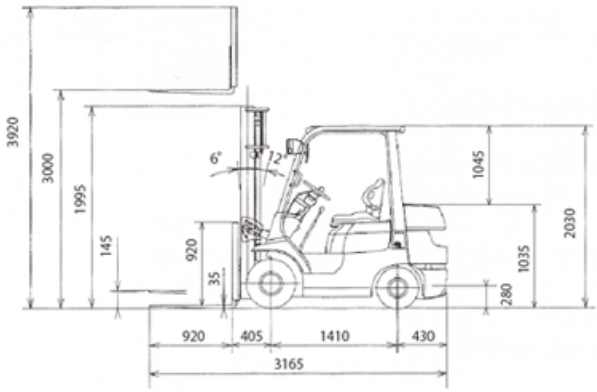

7FG/7FD15		V,SV,FV※	許容荷重（kg） 揚高（mm）				
			4000	4500	5000	5500	6000
ロードセンター（mm）	シングルタイヤ	500	1500	1450	1300	—	—
		600	1350	1300	1170	—	—
		700	1220	1180	1060	—	—
		800	1120	1080	970	—	—
		900	1040	1000	900	—	—
		1000	960	930	830	—	—
		1100	900	870	780	—	—
		1200	840	810	730	—	—
	ダブルタイヤ	500	1500	1450	1350	1300	1200
		600	1350	1300	1210	1170	1080
		700	1220	1180	1100	1060	980
		800	1120	1080	1010	970	900
		900	1040	1000	930	900	830
		1000	960	930	860	830	770
		1100	900	870	810	780	720
		1200	840	810	760	730	670

※FVは4000までの設定です。

7FG/7FD15		FSV	許容荷重（kg） 揚高（mm）						
			4300	4700	5000	5500	6000	6500	7000
ロードセンター（mm）	シングルタイヤ	500	1400	1350	1250	950	700	—	—
		600	1260	1210	1120	850	630	—	—
		700	1150	1100	1020	780	570	—	—
		800	1050	1010	940	710	520	—	—
		900	970	940	870	660	480	—	—
		1000	900	870	810	610	450	—	—
		1100	840	810	750	570	420	—	—
		1200	790	760	710	540	390	—	—
	ダブルタイヤ	500	1400	1350	1300	1250	1100	900	650
		600	1260	1210	1170	1120	990	810	580
		700	1150	1100	1060	1020	900	730	530
		800	1050	1010	980	940	830	670	490
		900	970	940	900	870	760	620	450
		1000	900	870	840	810	710	580	420
		1100	840	810	780	750	660	540	390
		1200	790	760	730	710	620	510	360